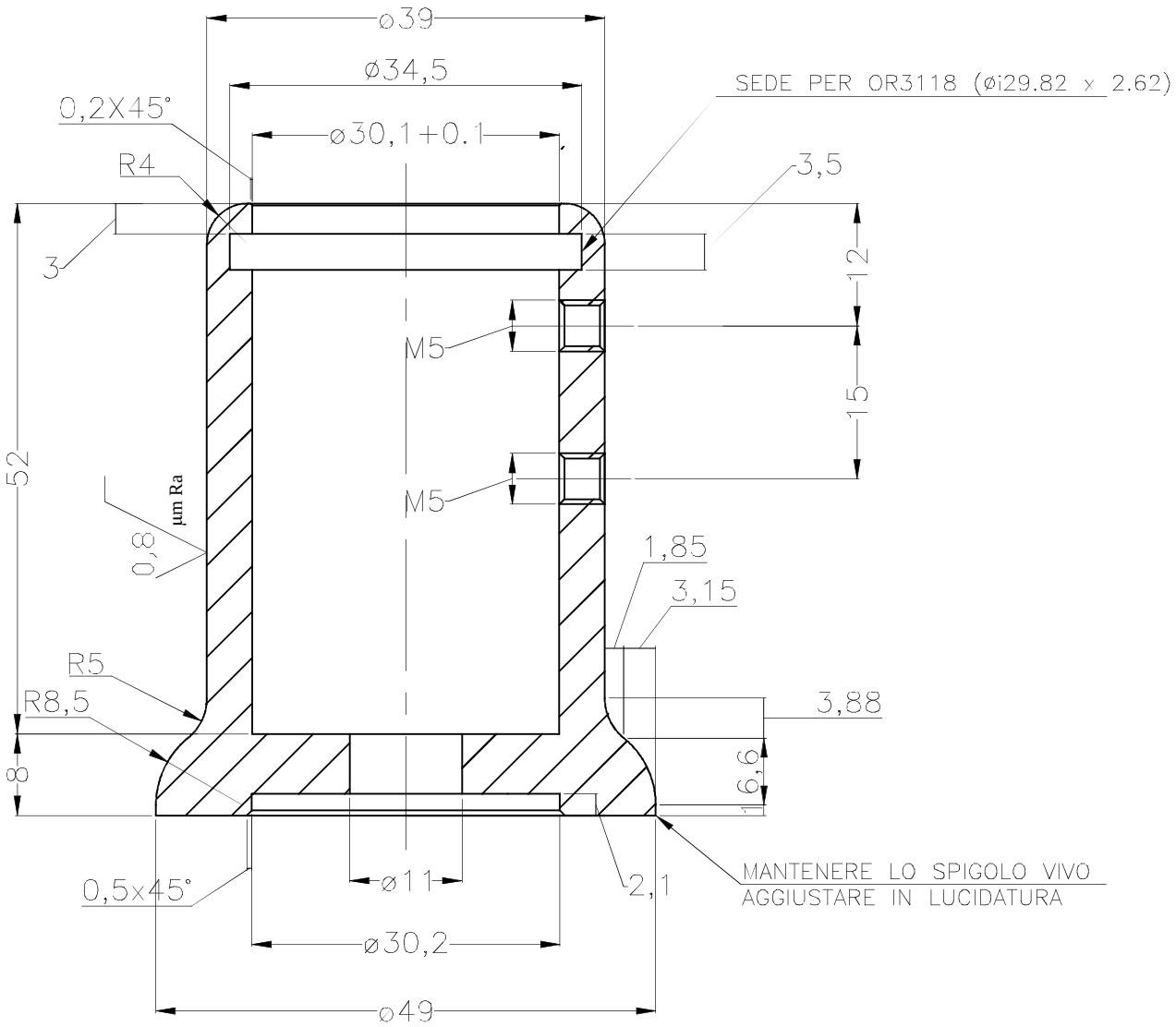

0,8 µm Ra

OTTENERE RUGOSITA' IN TORNITURA
LUCIDARE A SPECCHIO TUTTO L'ESTERNO
LUCIDARE "AL VOLO" LA BASE DEL BICCHIERE

materiale
aisi 316 ø50

TOLLERANZE GENERALI/GEN. TOLERANCES								
	ø Alberi ♂		ø Fori ♀		Misure lineari ±			
Quote	da 0	6	30	120	315	1000	2000	Oltre
	a 6	30	120	315	1000	2000	4000	4000
Scostamenti	0.1	0.1	0.2	0.3	0.5	0.8	1	1.5

Interassi	0 ... 100	100 ... 300	oltre 300
Scostamenti	±0.1	±0.2	±0.3

3,2 µm Ra

Raccordi non quotati	R.0,3
Angoli se non specificati	±1°
Spigoli non quotati	0.3x45°

Scala 1/1 | Foglio 1/1

DISEGNATO DA	Giovanni Canalicchio
APPROVATO DA	Pasquale Canalicchio
data	07/01/14
firma	
data	
firma	
Percorso File	C:\Users\francesca.desantis\Desktop\DISEGNI X SITO\BID50-30.dw
Desc.dis.	bicchiere da esterni per tubo ø30
Cod.dis.	BID50-30
Trattamenti Termici e/o Superficiali	LUCIDO NAUTICO

Indice di Modifica che annulla e sostituisce il precedente.

fratelli CANALICCHIO

Questo disegno è proprietà della ditta Off. F.LLI CANALICCHIO S.r.l. e non può essere riprodotto o divulgato senza la sua approvazione. Modello Cartiglio Rev3 07/06/12